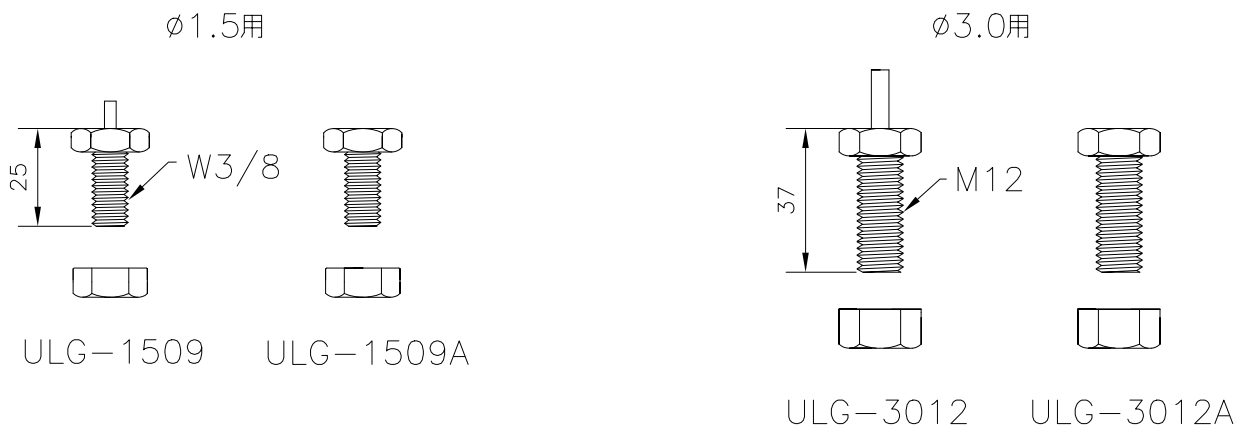

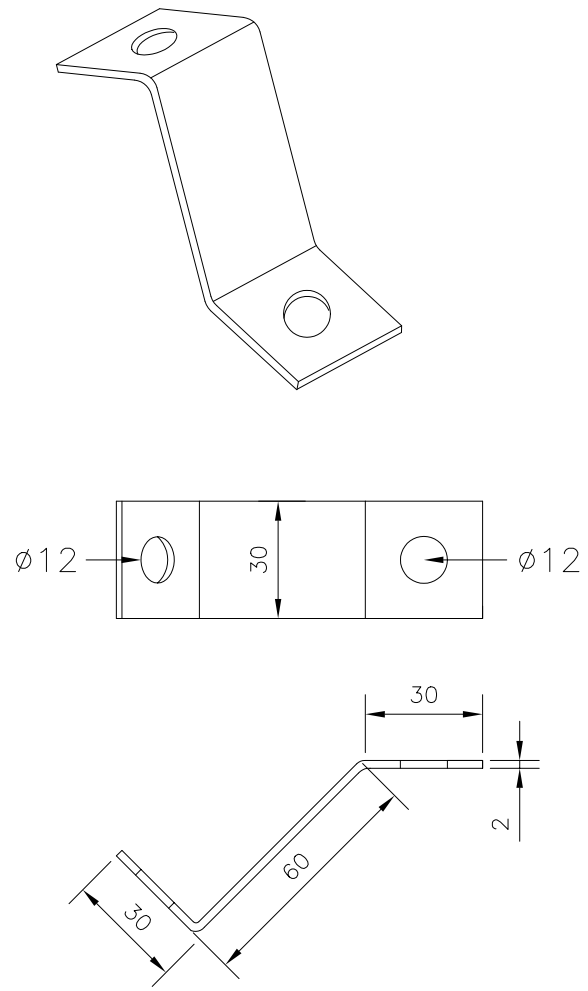

記事	作図日	2021−12−20	S＝1/2	物件名称		ULG 株式会社 アルティマ
6	作図者	E.Nomura		図　名	ラインロック・プレート	